FUER DIESES DOKUMENT UND DEN DARIN DARGESTELLTEN GEGENSTAND BEHALTEN WIR UNS ALLE RECHTE VOR! VERVIELFAELTIGUNGEN, BEKANNTGABE AN DRITTE ODER VERWENDUNG SEINES INHALTS SIND OHNE UNSERE AUSDRUECKLICHE ZUSTIMMUNG VERBOTEN

© vetropack 2000

WE RESERVE ALL RIGHTS IN THIS DOCUMENT AND IN THE INFORMATION CONTAINED THERIN. REPRODUCTION, USE OR DISCLOSURE TO THIRD PARTIES WITHOUT EXPRESS AUTHORITY IS STRICTLY FORBIDDEN

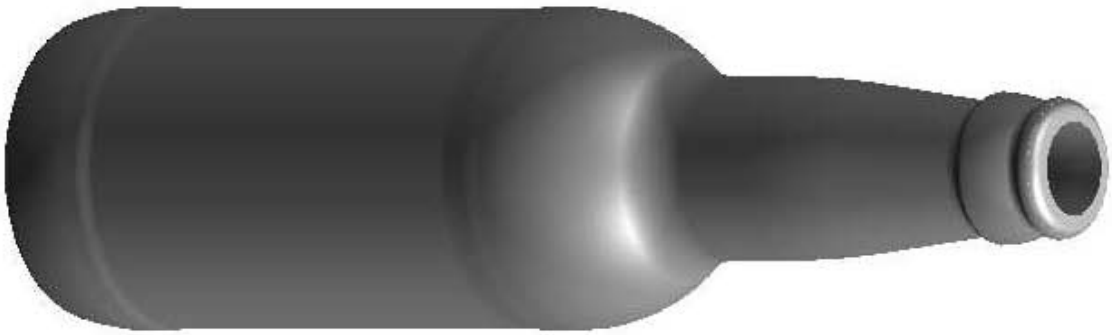

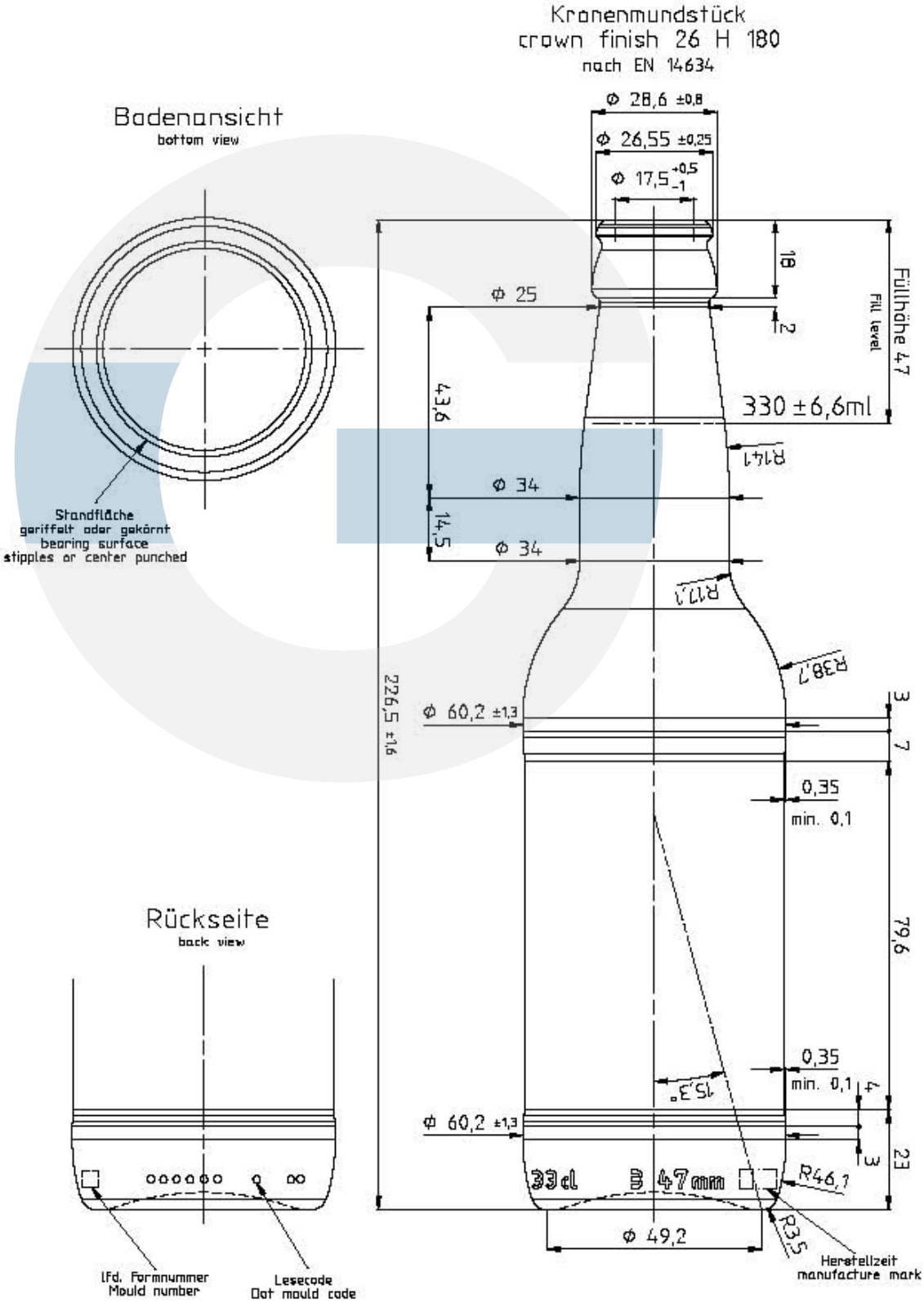

INDEX	AENDERUNGEN / modifications	DAT	NAME
A	Artikelnummer eingetragen	4.11.14	Mes

PT GEPRUEFT / PT approved	DAT 23.04.15	VIS	
FIB FREIGABE / FIB released	WERK PDE DAT 23.04.15	VIS	
	WERK KRM DAT 23.04.15	VIS	
	WERK DAT	VIS	

NICHT TOLERIERTE MASSE NACH NORM DIN 6129
dimensions without tolerances conform to standard DIN 6129

ABFUELLTEMPERATUR / Filling temperature	≤ °C	VOLUMEN FUELLVOLL / Capacity filipoint	330 ml ± 6,6 ml
KONDITIONIERUNGSTEMP. / Conditioning temperature	≤ 72 °C	VOLUMEN RANDVOLL / Capacity brimful	347 ml ± CO2 ml
CO2 GEHALT / CO2 content	≤ 6 g/l	GLASGEWICHT CA. / Approx. glass weight	205 g
ALKOHOLGEHALT / Alcohol content	≤ Vol%	MITTL. WANDSTAERKE / Average wall thickness	2.12 mm
KOPFDRUCK / Axial pressure	daN	HALSANSCHLUSS-D / Neck connection dia.	25 mm
VERWENDUNG / Disposal	MW AW EW X	HALSDURCHGANG-D MIN / Min. through bore	15,5 mm
PROZESS / Process	BB PB EFB X	FARBE / Color	

BEMERKUNG / Remarks	DevOrd002168
KUNDE / Customer	
AEHNLICH WIE / Similar to	
ERSETZT NR / Replace No	
OFFERT-NR / Offer No	E4B1214.0330.1060_B
MASSTAB / Scale	1:1
GEZ / Des	Mes
DAT	28.07.14
DATETYP / Filetyp	AZ

CENTERGLASSLINE

BEZEICHNUNG / Designation: 33cl Longneck EW KK

ARTIKEL-NR / Item No: 4B058.0330.1060

INDEX: A